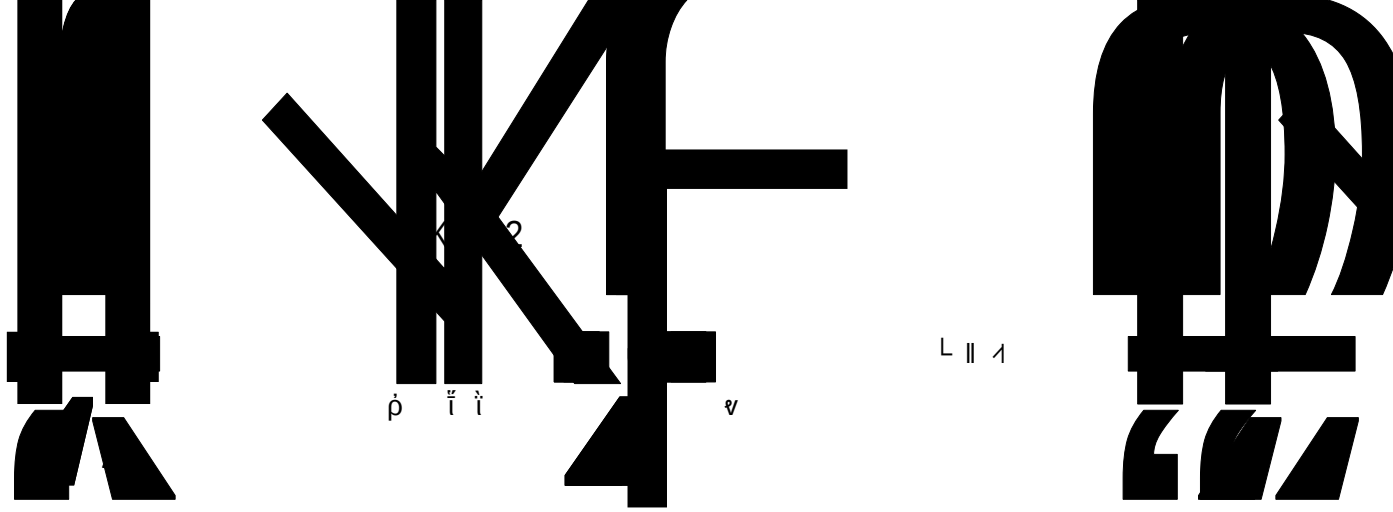

6 ‖ ⅄ 1mm 1000mm

1.5mm

7 ‖ ⅄ 0.5mm ↕

0.2mm

8 ‖ ⅄ `E 1mm/

9 ‖ ⅄ 1.0mm

10 ‖ ⅄ € تم ≥R3 ṗ ₭ تم ≥R5

11 1.5mm

12 ‖ ℗ ‖ ⅄ ’

13 ‖ ⅄ ᾠ ≤5% 1m ˜

₭ € ≤0.1mm×10mm ≥100mm قمم

⅞ ⅄ ˜شخ تم أ

/ 10 عج 1°

14 ‖ ⅄ ⊤ ≤0.05mm ضي U ˇ ⊤

15 قمي ï نه

16 ṗ ï نه ˗ ذ ṗ

ï U

17 ï ï

/ HT300 ¨ HRC 50-55

* ٥ شج SKD11 DC53 HRC 58-62

h GCr15 HRC60~62

18 ï

a ⌊ ⅄ /ı 8%-12% 1mm ǔ 0.08-0.12mm ᾠ ⊤

b ï ᾠ Ra≤0.4μm TD ⅄

c h / ¨ ≤0.01mm ‖ ⅄

29 ï ث ≥5 5000 ‖ h * ٥

20 ï ‰ ¨ ≥98% ŋ ï

⅄ ‖ ⅄

21 ï / شج ï ث

ï ج قمم ˎ ï ⅞

2 5000 ‖ ⅄ U * Ī U

23 ‖ ⅄ U 300~600T ⅄ ʒ ╟

800T ⅄

2025.11.10-2025.11.25		
2025.11.26-2025.11.31		
2025.12.01-2026.02.10		2026.1.10
2026.02.11-2026.03.10		
2026.03.11-2026.03.20		
2026.03.21-2026.04.15		
2026.04.16-2026.04.30	SOP	

1	259902676	,KSY02 ,	259902676-0926.stp

1

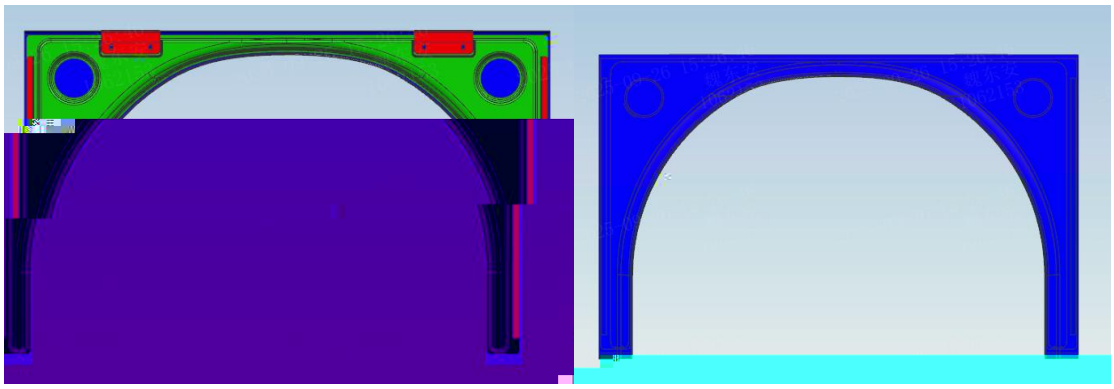

2 90mm

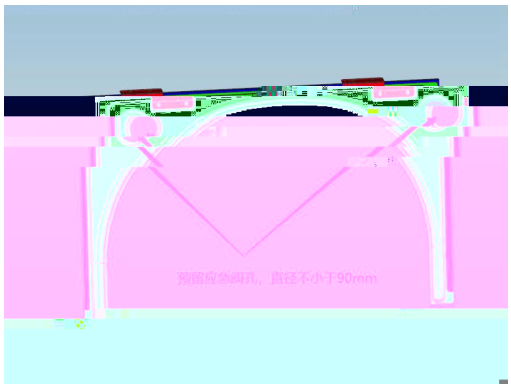

3 M8

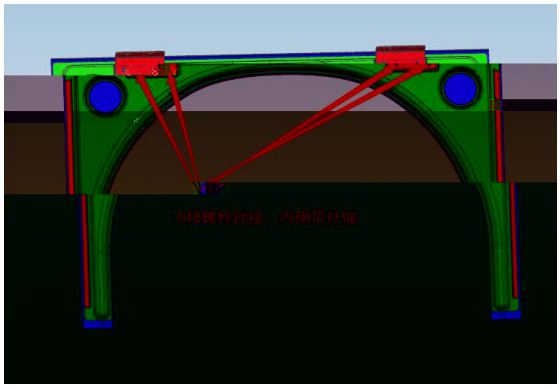

4 ّ ضي ڕ ڵ نه ڵ 2.0mm

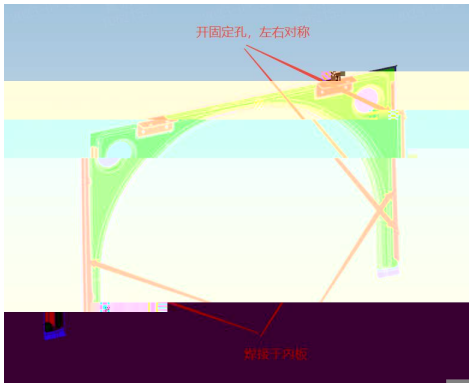

5 L ⁄ 3.0mm

